真空グリッパー用サスペンション FST-C

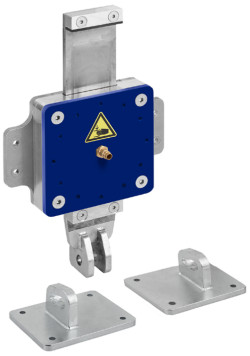

真空グリッパー用サスペンション FST-C

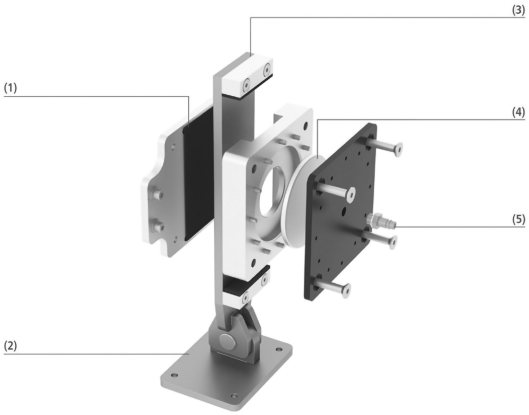

システムデザイン 真空グリッパー用サスペンション FST-C

製品特徴

- 空圧式クランプ機能を内蔵し、反った板を取り扱う際のワークの離脱を防止
- ワークの高低差を補う100 mmのストローク
- 搬送時に最大60°まで旋回可能

業界特有のアプリケーションへの適合性

アプリケーション

- 真空グリッパーを用いて吸着搬送する場合に、ワークの高低差を補正
- 反った板・木板・厚板の取扱い
- 埃の多い環境での使用
- 荷重によるワークの離脱 (落下) 防止

デザイン

- クランピングボード (3)、ブレーキライニング (4)、旋回フランジプレート (2)
- アルミフレームに取付けるためのバックプレート (1)
- 圧縮エア接続口 (5)
- 真空グリッパーに取付け可能

マルチメディアによる製品紹介

メディア	リンク
製品紹介映像	https://vimeo.com/219648859

© J. Schmalz GmbH / 技術的な変更がある場合がございます / 上で生成された 02.12.2023

シュマルツに連絡してください。 Schmalz K.K / 〒224-0027 横浜市都筑区大棚町3001-7/ +81 45 565-5150 / schmalz@schmalz.co.jp